AP 40.28	TAVOLA AA40

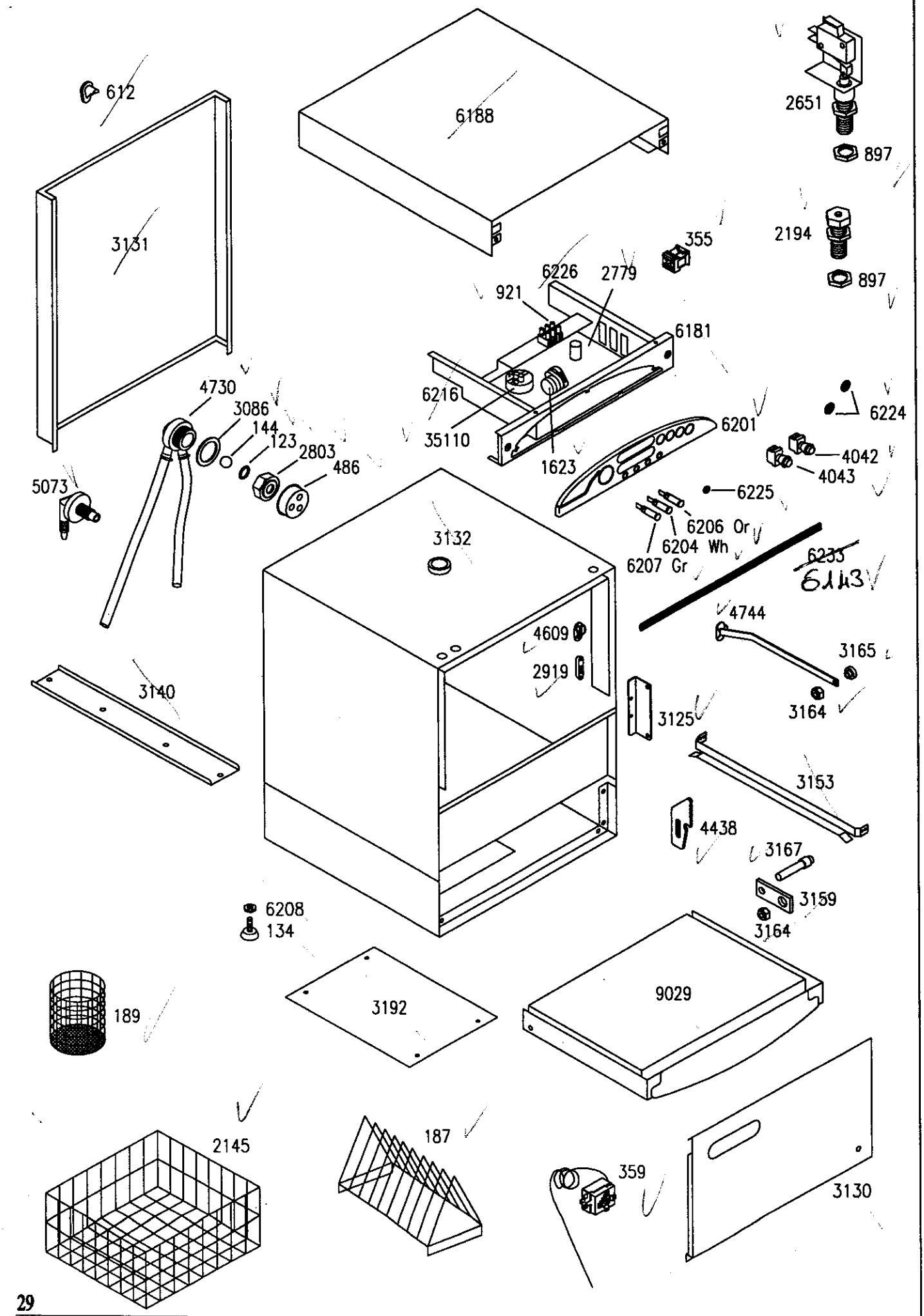

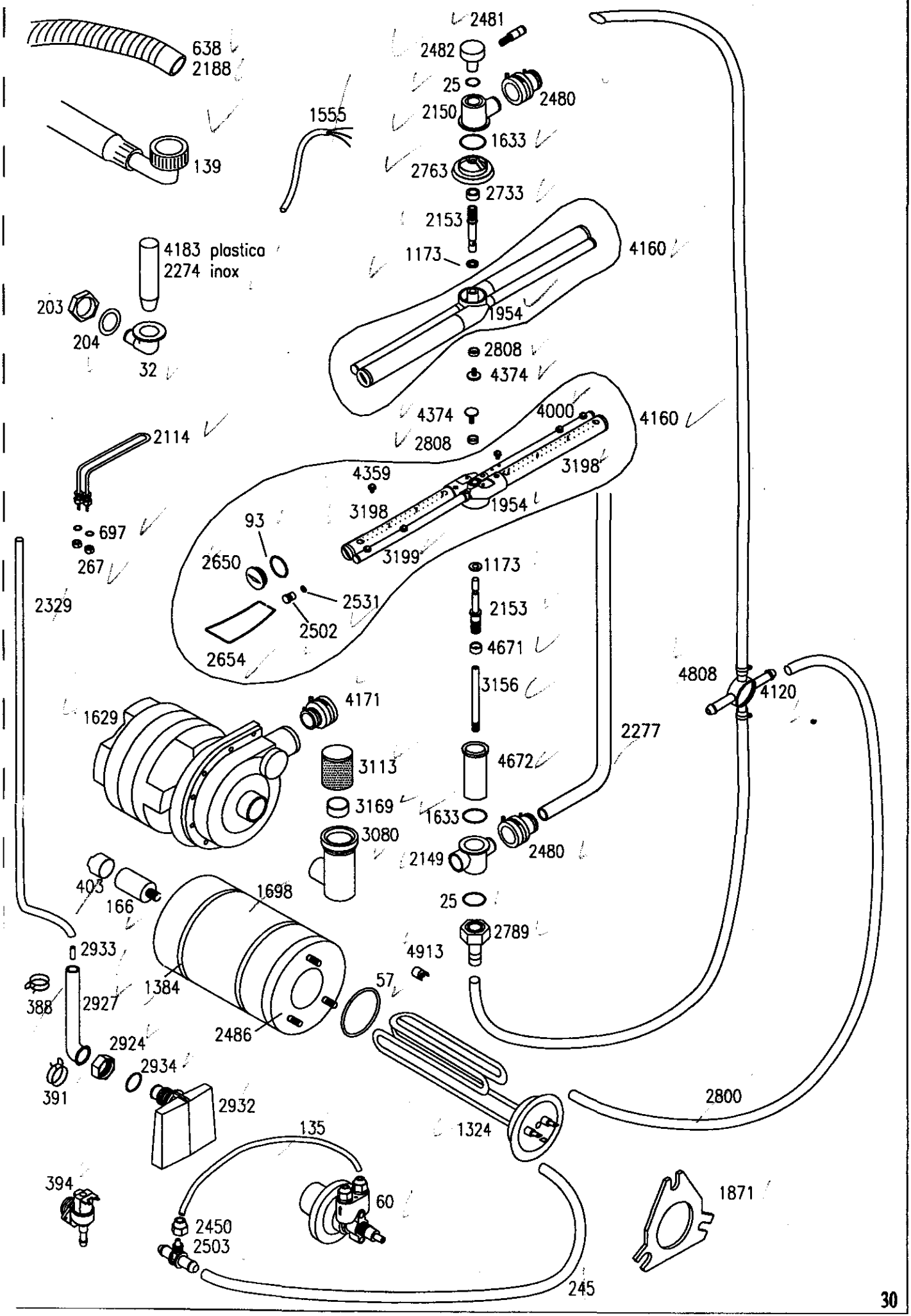
638
2188
139
1555
2481
2482
25
2480
2150
1633
2763
2733
2153
1173
4160
4183 plastica
2274 inox
203
204
32
1954
2808
4374
4374
4000
4160
2808
2114
4359
3198
3198
1954
93
697
267
2650
3199
1173
2329
2531
2153
2502
4671
2654
3156
4808
4120
4171
1629
2277
3113
4672
3169
1633
3080
2149
2480
403
166
1698
25
2789
2933
4913
388
2927
1384
57
2486
2924
2934
391
2932
2800
135
1324
394
60
1871
2450
2503
245