EDIZ. 01/2005	AP 50.32	TAVOLA AP5032

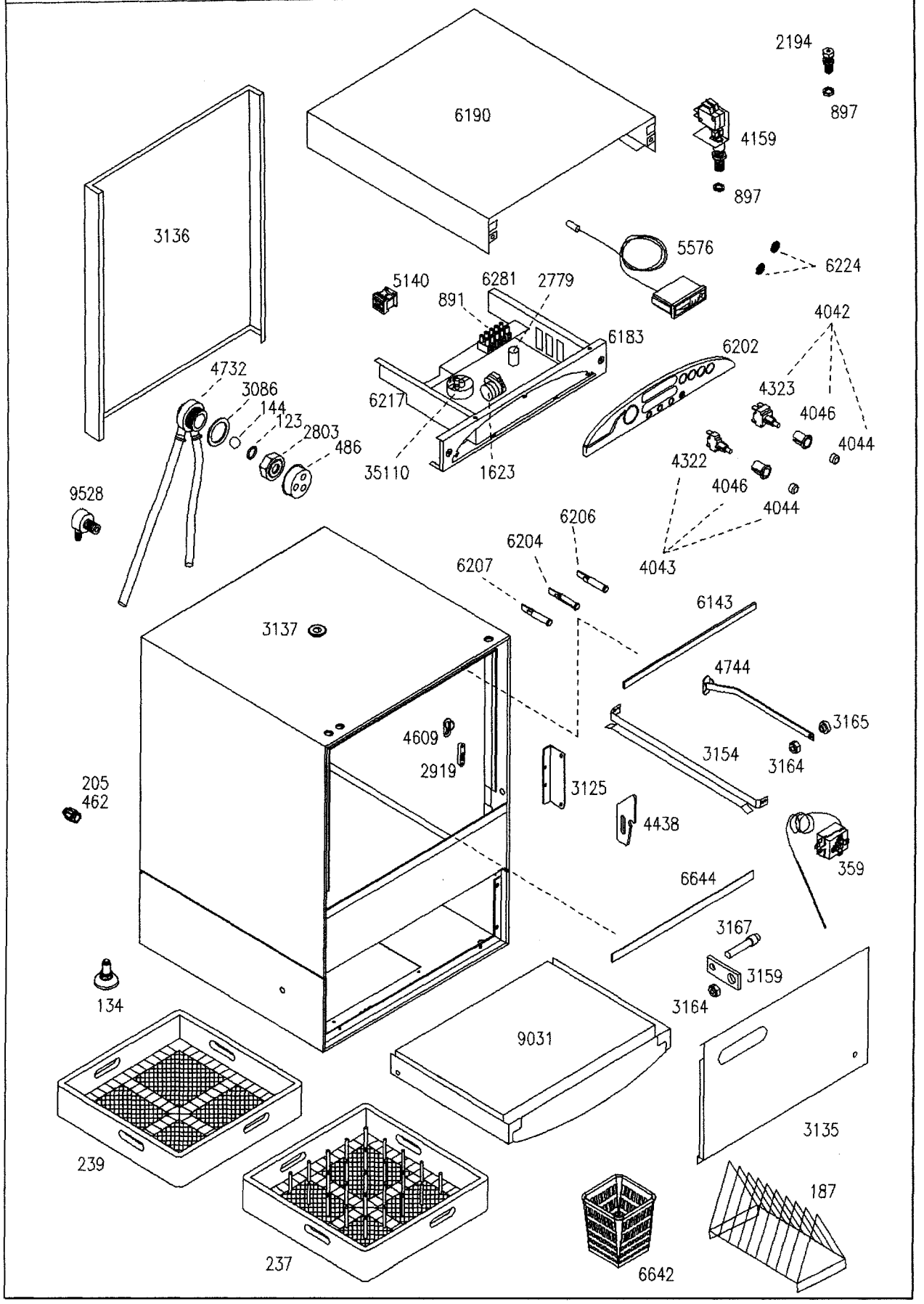
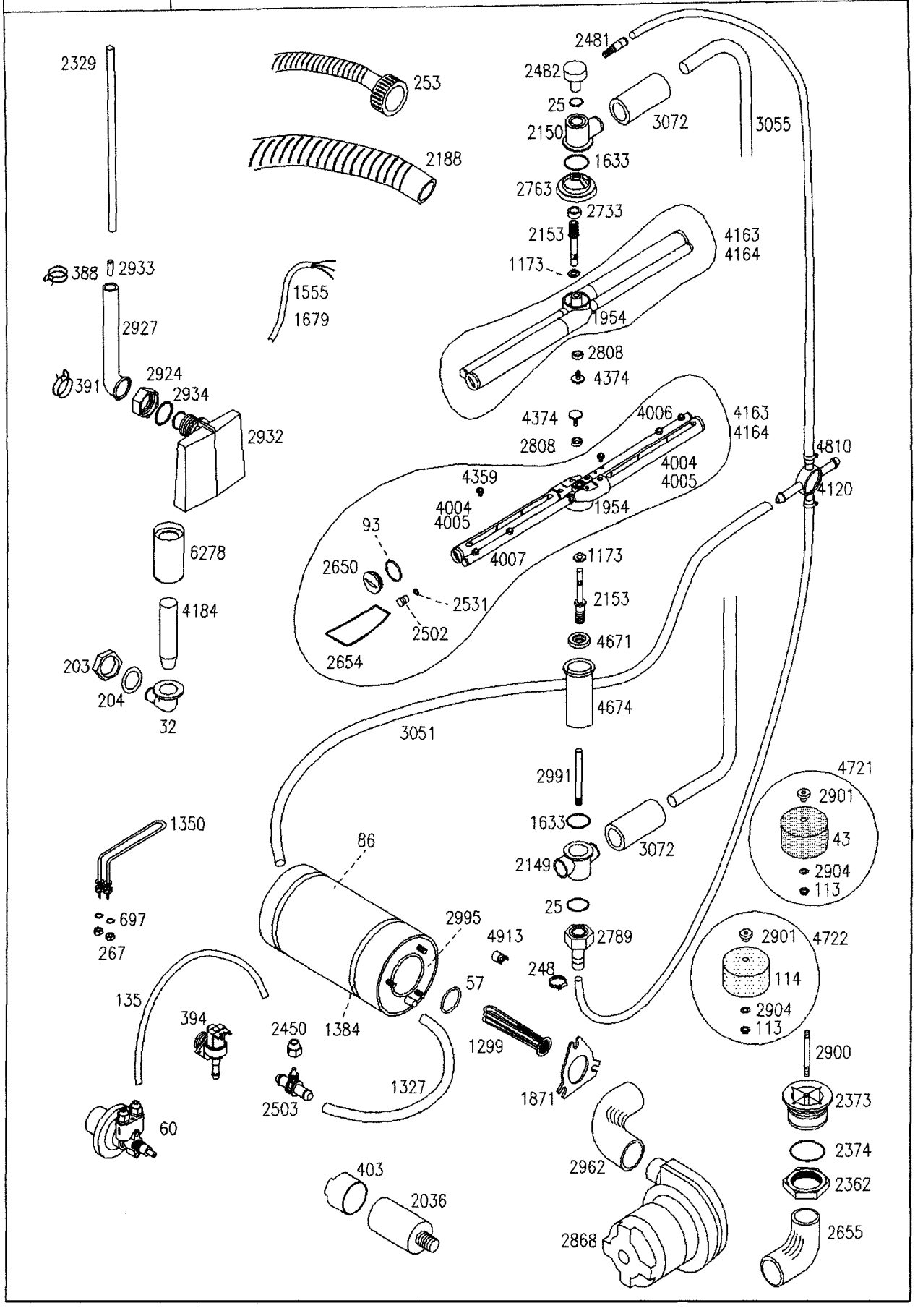
EDIZ. 01/2005	AP 50.32	TAVOLA AP5032-1