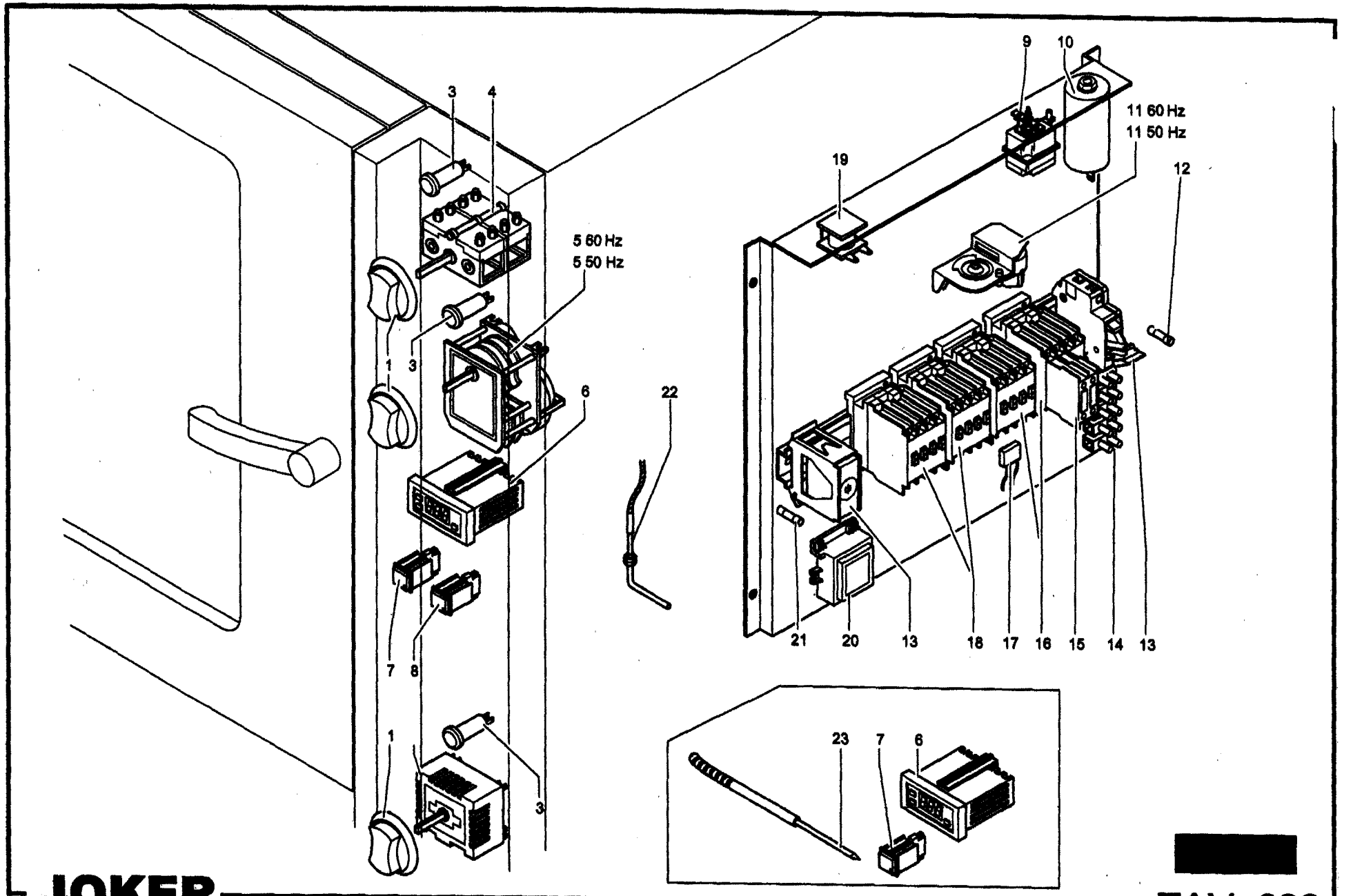

JOKER

TAV. 622