lamber

DSP5

Ed.
09/2007

Rev. C

Lavastoviglie
Lave-vaisselle
Dishwashers
Geschirrspüler
Lavavajillas

DSP5

PARTI DI RICAMBIO
PIECES DETACHEES
SPARE PARTS
ERSATZTEILE
REPUESTOS

CE

lamber	GRUPPO LAVAGGIO - COMPOSANTS LAVAGE WASH COMPONENTS - WASCHROHR - LAVADO	MOD. **DSP5**	TAV. **1 C** ED. 09/2007

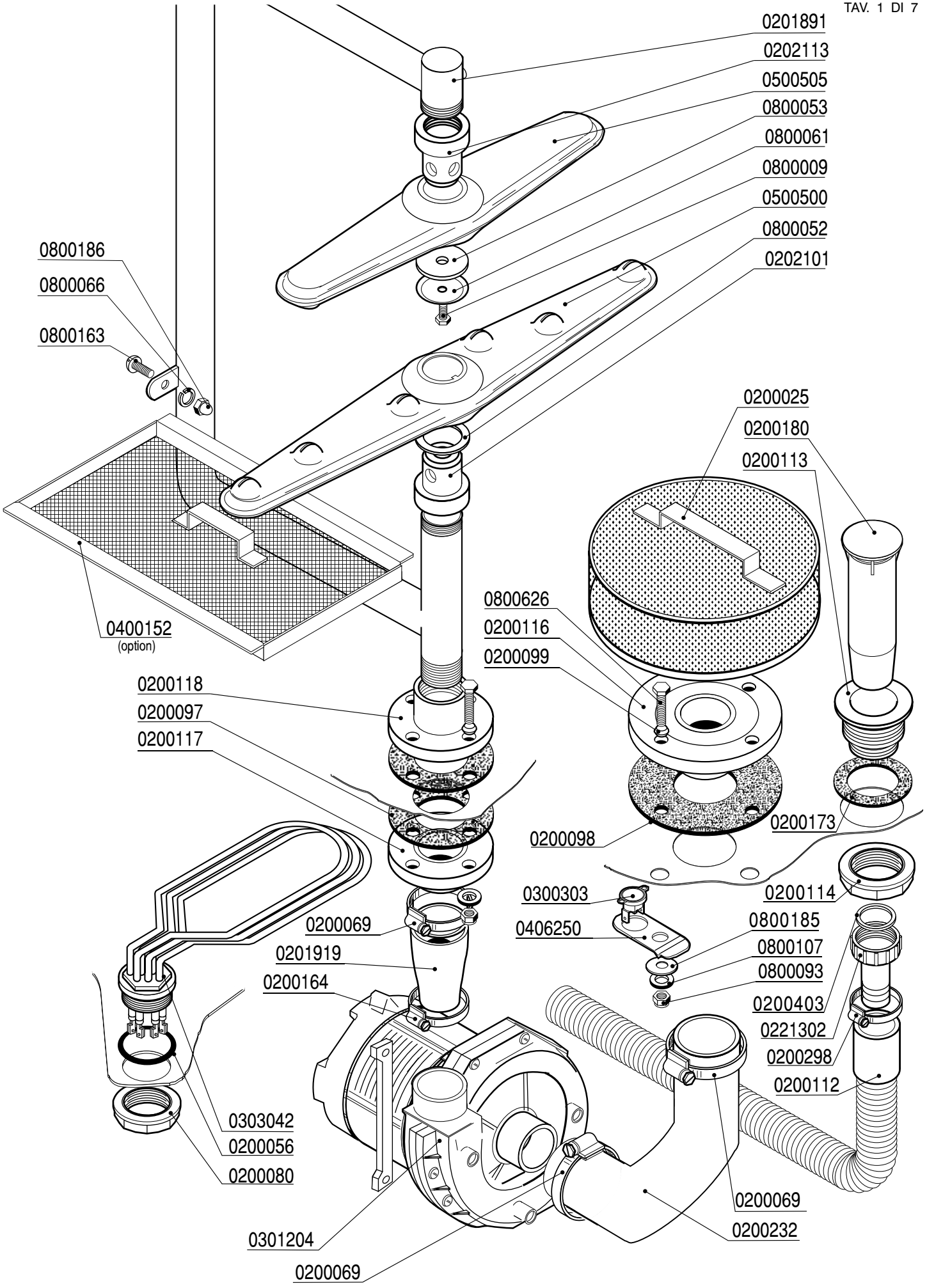

lamber	GRUPPO RISCIACQUO - COMPOSANTS RINÇAGE RINSE COMPONENTS-NACHSPÜLROHR-ENJUAGUE	MOD. **DSP5**	TAV. **2 C** ED. 09/2007

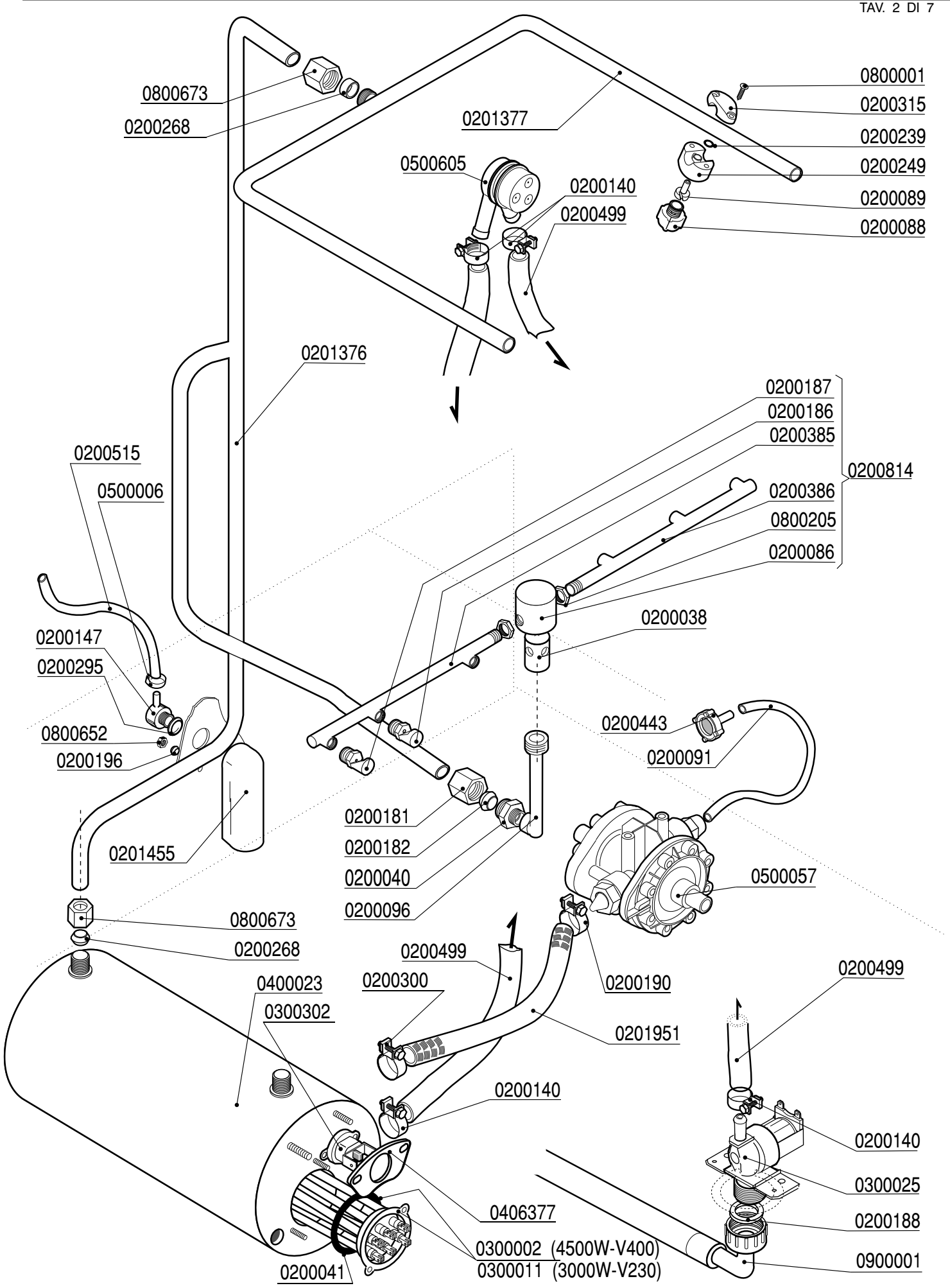

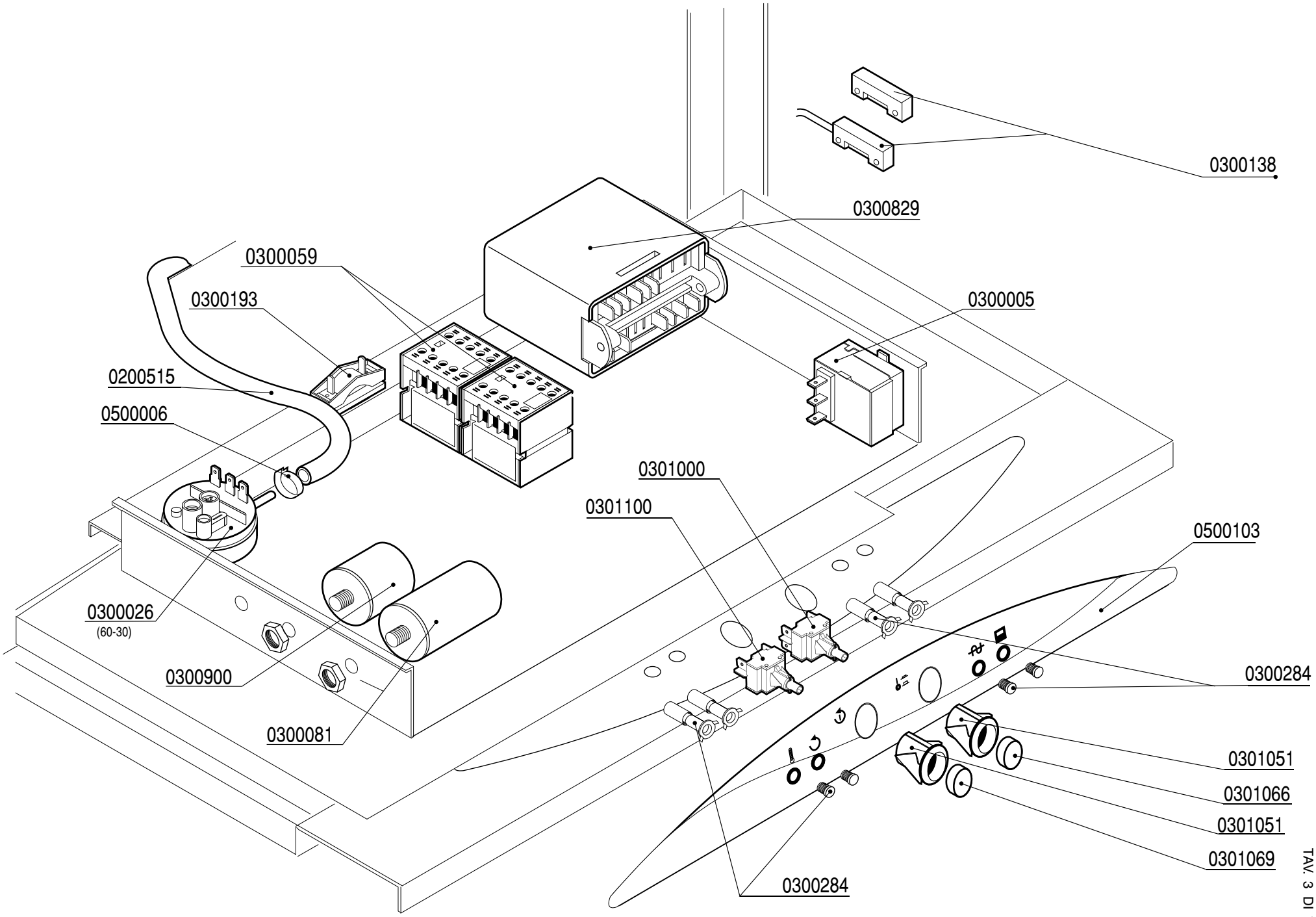

lamber

QUADRO ELETTRICO - TABLEAU ELECTRIQUE
CONTROL BOX - SCHALT-TAFEL - CAJA ELÉCTRICA

MOD. **DSP5**

TAV. **3 C**

ED. 09/2007

TAV. 3 DI 7

lamber	GRUPPO POMPA SCARICO - POMPE DE VIDANGE DRAIN PUMPE PARTS - ABLAUFPUMPE BOMBA DESAGUE	MOD. **DSP5**	TAV. **4 C** ED. 09/2007

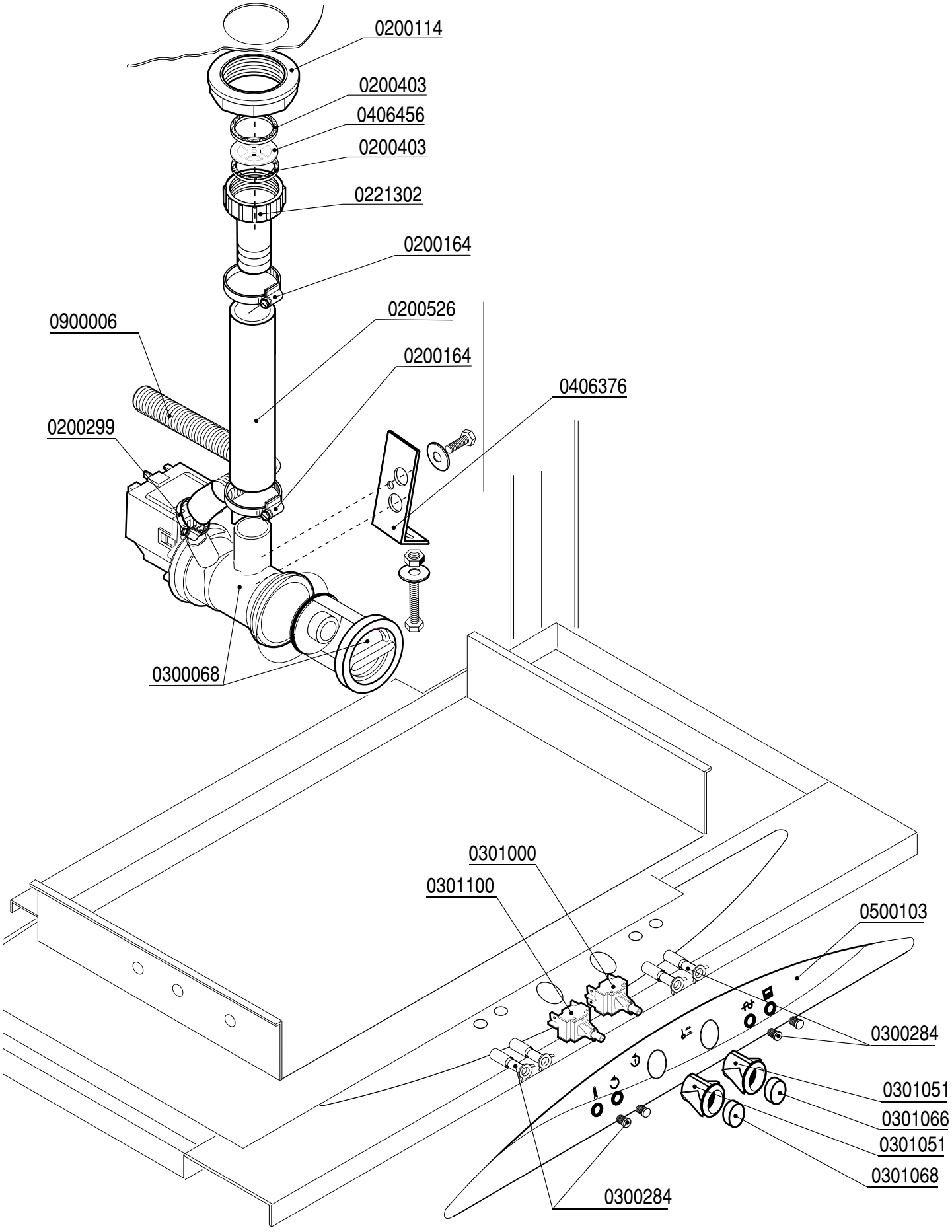

lamber	GRUPPO SOLLEVAMENTO - GROUPE SOULEVEMENT LIFTING COMPONENTS - HÖHENTRIEB GRUPO LEVANTAMIENTO	MOD. **DSP5**	TAV. **5 C** ED. 09/2007

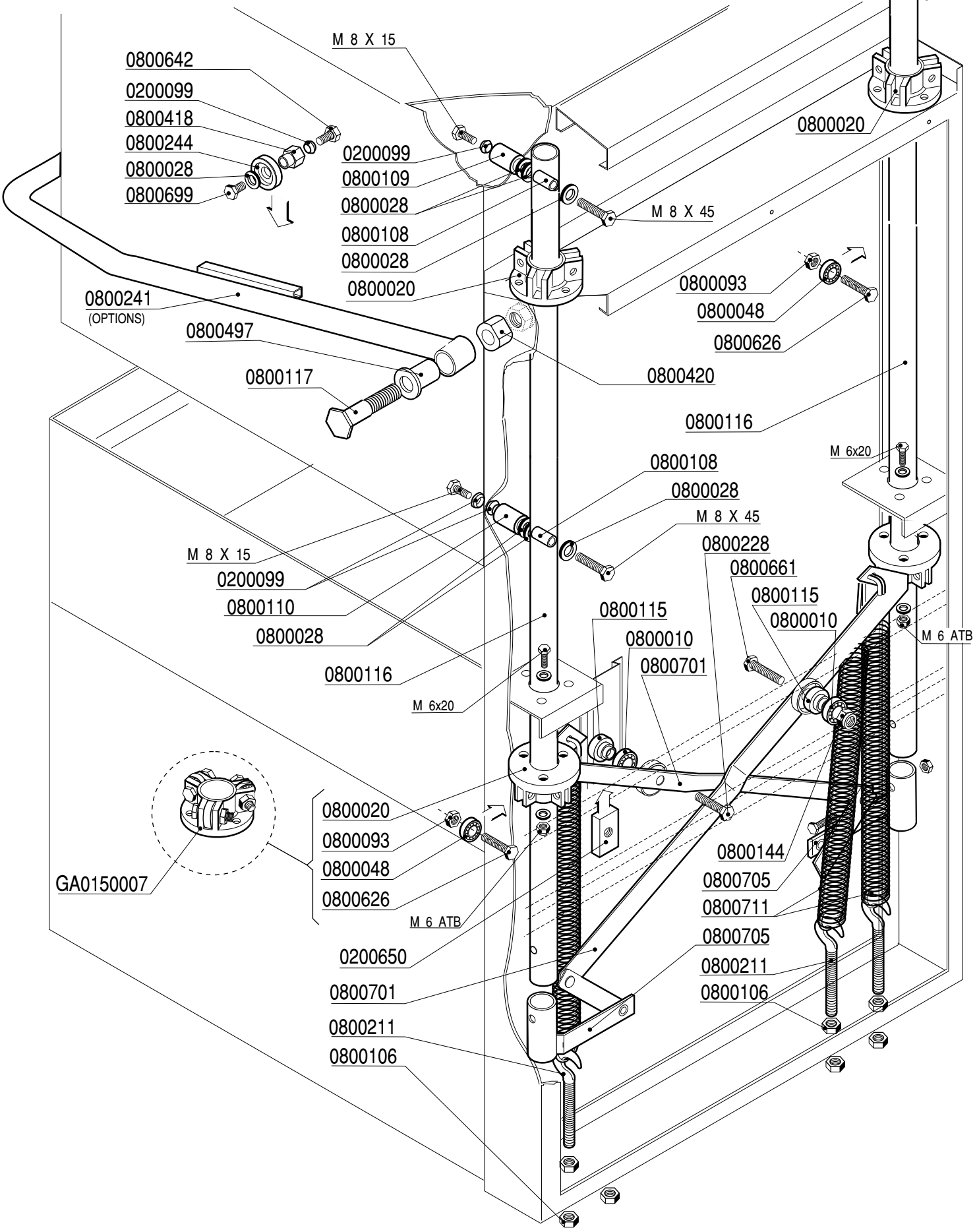

lamber	CARROZZERIA - CARROSSERIE HOOD - KARROSSERIE - CARROCERÍA	MOD. **DSP5**	TAV. **6 C** ED. 09/2007

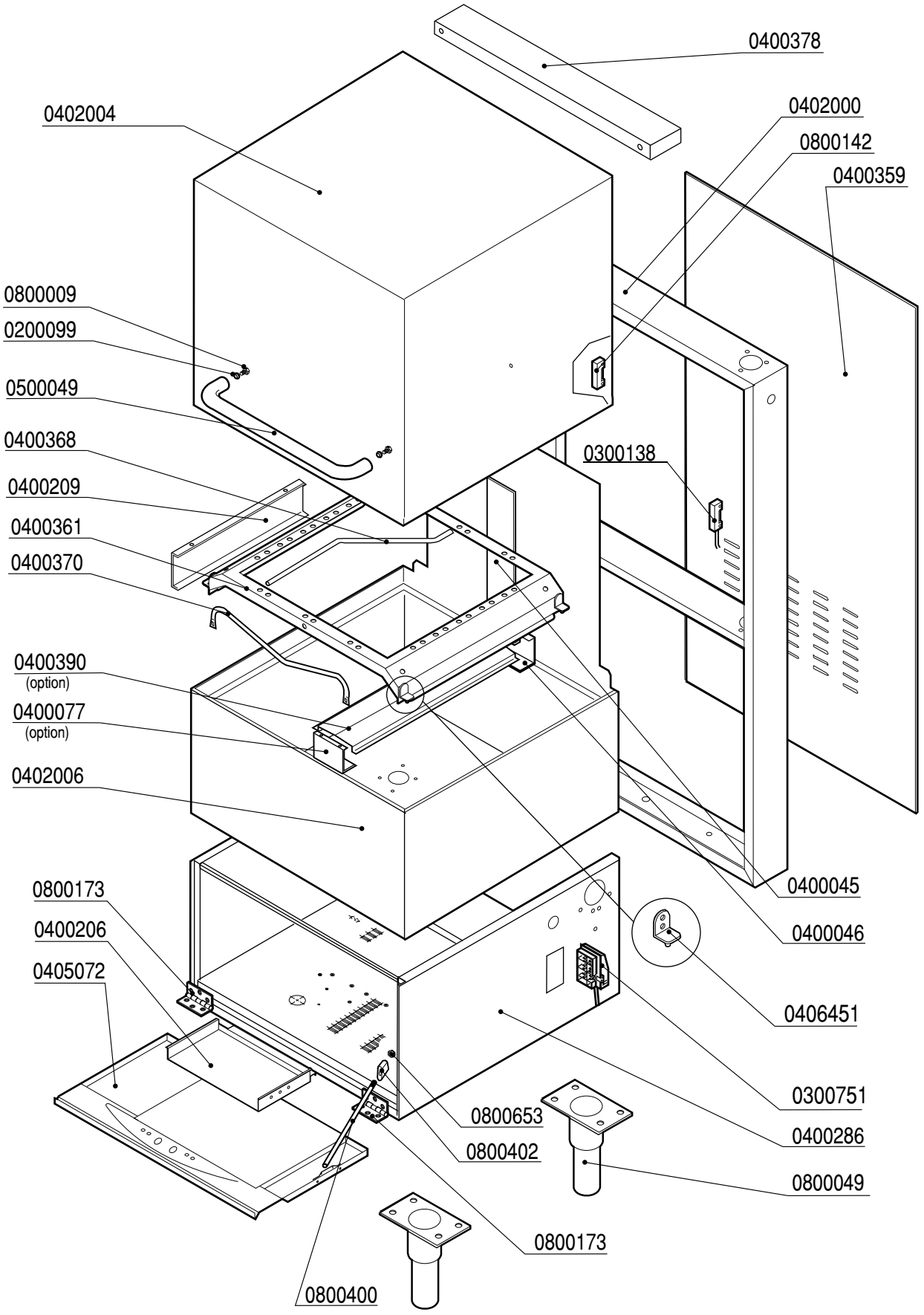
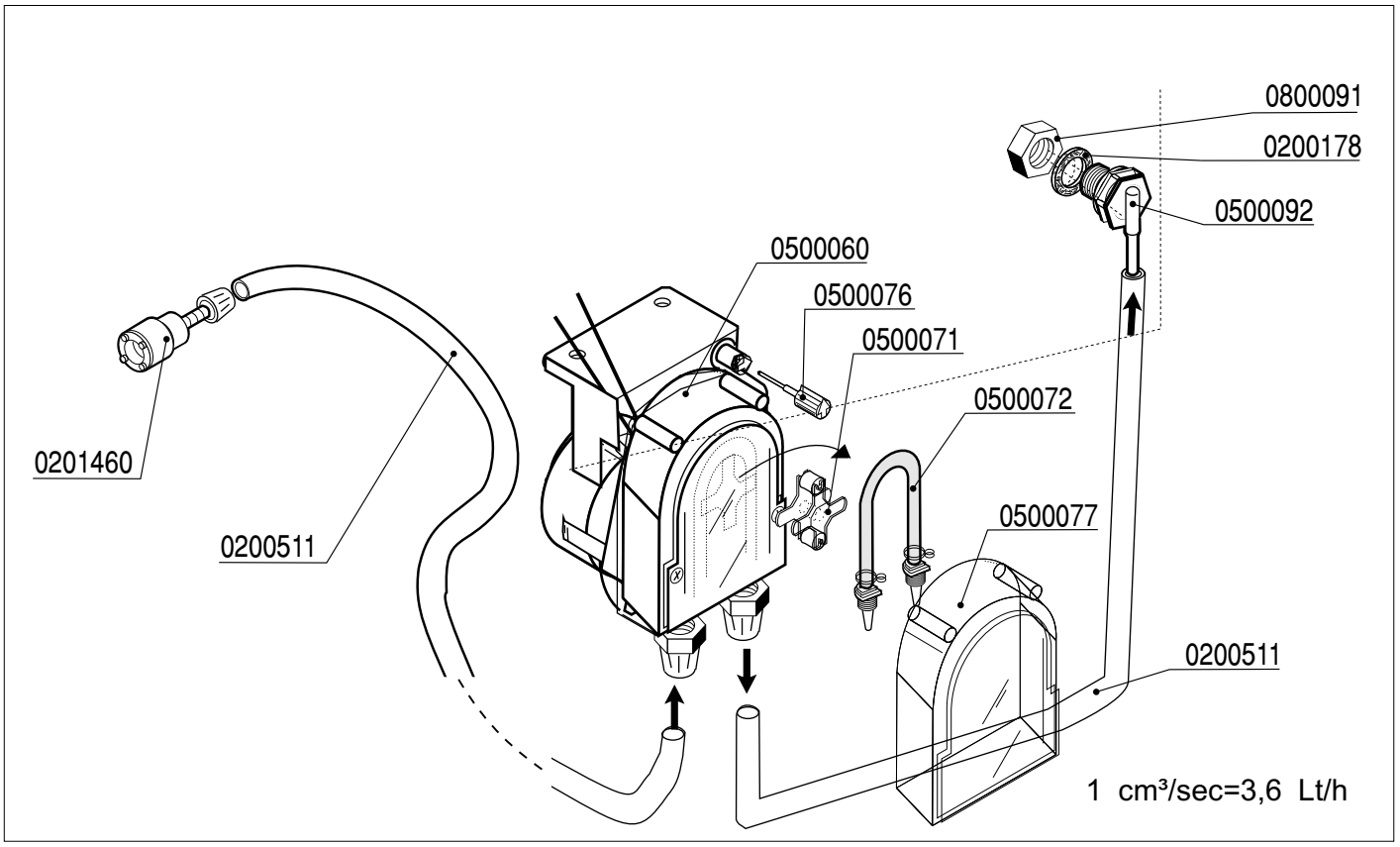
lamber	DOSATORE DETERSIVO - DOSEUR DE PRODUIT LESSIVIEL DETERGENT PUMP - WASCHMITTELDOSIERGERÄT DOSIFICADOR LAVADO	MOD. **DSP5**	TAV. **7 C** ED. 09/2007