EDIZ. 01/2005	AP 1000	TAVOLA AP1000-2

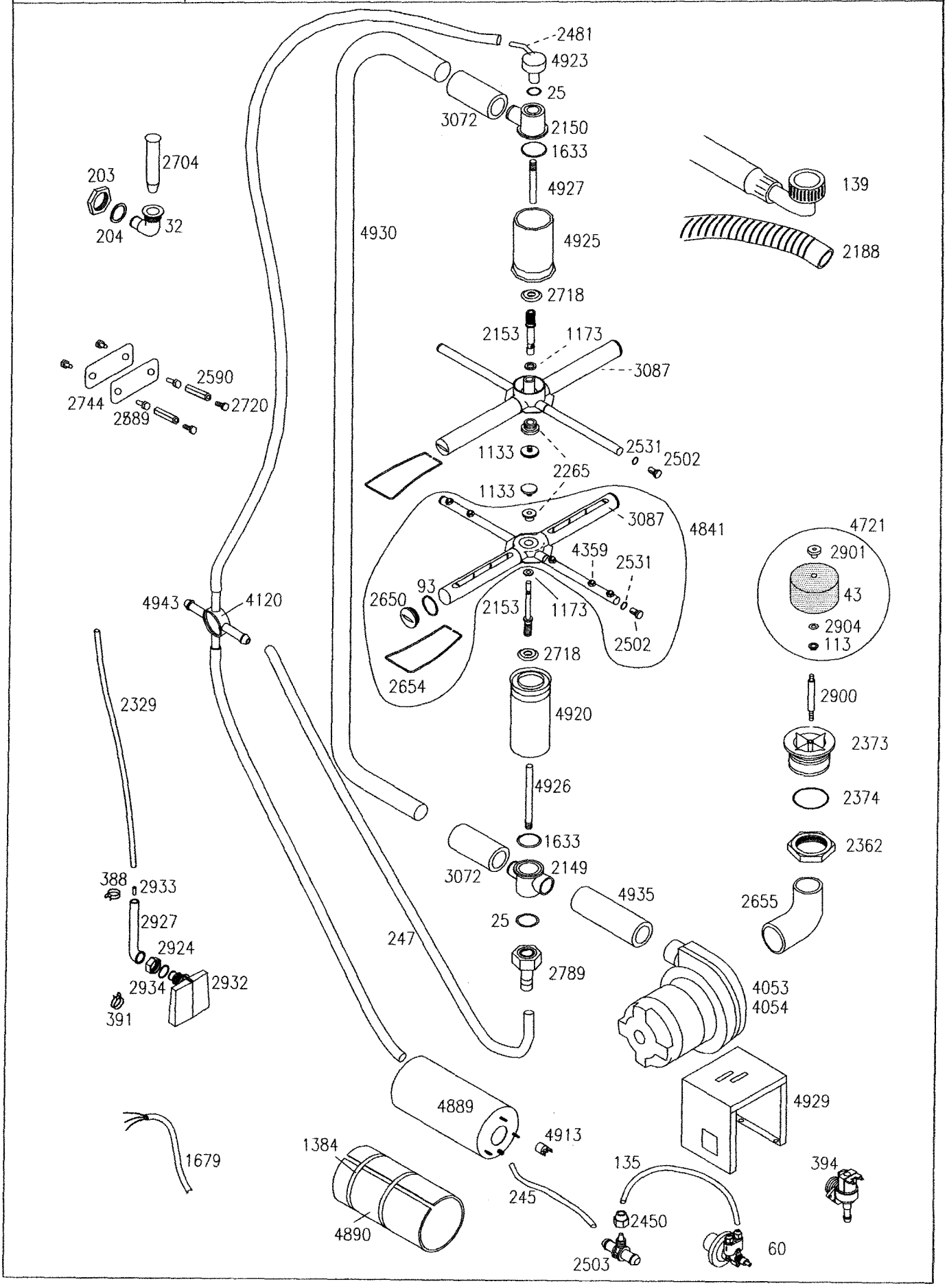
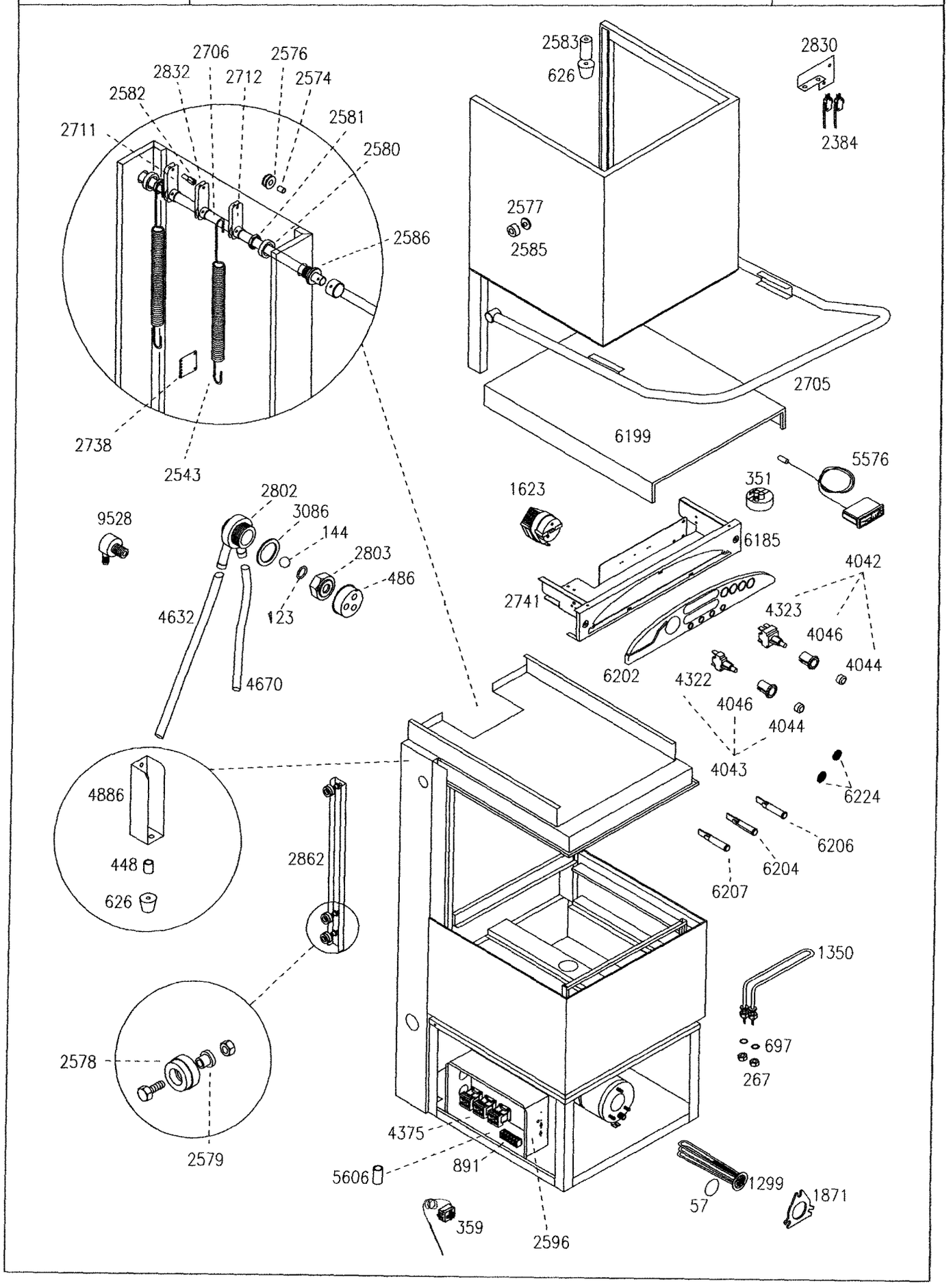
EDIZ. 01/2005	AP 1000	TAVOLA AP1000-1